施工担当者様向け　Ver.4.2

エコめがね余剰買取向け 施工完了チェックリスト

エコめがねPVセンサーの設置後に、施工確認を行うためのチェックリストです。
施工後にPVセンサーで計測している電流値がPCやスマートフォンで確認できる
「 施工Checkツール　（https://check.eco-megane.jp/）」
と合わせてご活用ください。

エコめがねセンサー設置日：	年　月　日
系統連系予定日：	年　月　日
施工担当者：	
施工担当者連絡先（TEL）：	
商品ID（本体に記載）：	［11桁］
お客様氏名：	

No.	確認項目	確認結果
1	主幹側CTの取付タイプが**「直結線CT取付タイプ」**である事を確認した。（図1） （「分岐線CT取付タイプ」の場合は、別途PCによるセンサーの設定変更が必要です。）	直結線CT取付タイプ 分岐線CT取付タイプ
2	主幹側CTは、電気給湯器等も含め**全ての買電量が計測できる場所**に設置した。	OK ・ NG
3	主幹側CT（L1,L2）は、**『系統側⇒消費側』**の矢印の向きが正しいことを確認した。	OK ・ NG
4	（パワコンが複数台の場合）PV側CTは、**全ての発電量を計測できる箇所**に設置した。	OK ・ NG
5	PV側CT（U, W）は、PVブレーカをOFFにしてテスターでパワコン側、消費側を特定し、 **『パワコン側⇒消費側』**の矢印の向きが正しいことを確認した。（図2）	OK ・ NG
6	全ての**CTのツメが確実に留められている**事を確認した。	OK ・ NG
7	「CTケーブルA（系統）」は、主幹側CT（L1[黄]， L2[青]）と**本体ユニットの【A】**に、 「CTケーブルB（PV）」は、PV側CT（U[黄]，W[青]）と**本体ユニット【B】**に接続し、 コネクタが確実に差し込まれている事を確認した。	OK ・ NG
8	テスターで（L1とU）、（L2とW）の**電圧がそれぞれ0V**である事を確認した。（図3）	OK ・ NG
9	PVセンサー設置後TESTボタンを押下し、**電波強度が②以上**ある事を確認した。（図4）	OK ・ NG
10	PVセンサーのリセット（電源OFF/ON）を実施し、「TEST」と「WPS」**ランプが緑色に点灯**したことを確認した。（図5）	OK ・ NG
11	施工Checkツール（https://check.eco-megane.jp/）にて取付状態を確認した。 ※本ツールでご確認いただけるセンサーは2014/11/1以降に出荷されたPVセンサーに限ります。	OK ・ NG
12	商品に同梱されていた、**「施主様用 スタートキット」**を施主様にお渡しした。	OK ・ NG
13	**「エコめがねi 見守り商品登録シート」**裏面の「設備情報」に発電設備情報を記載し、 販売店担当者様へお渡しした。	OK ・ NG

図1　主幹側CT取付タイプの確認

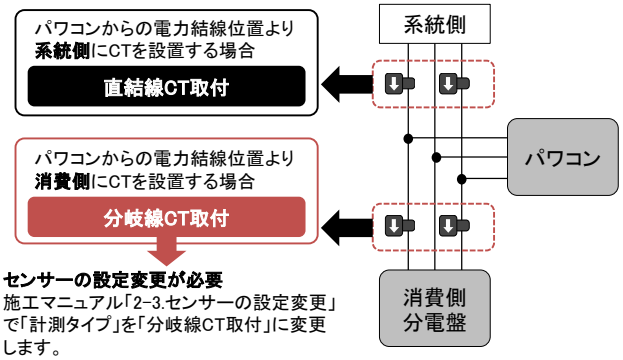

センサーの設定変更が必要
施工マニュアル「2-3.センサーの設定変更」で「計測タイプ」を「分岐線CT取付」に変更します。

図2　PVブレーカーの電流方向確認

①PVブレーカを**OFF**にし、**パワコンを停止**させる。
②PVブレーカの上下で、U/W間の**電圧を測定**する。

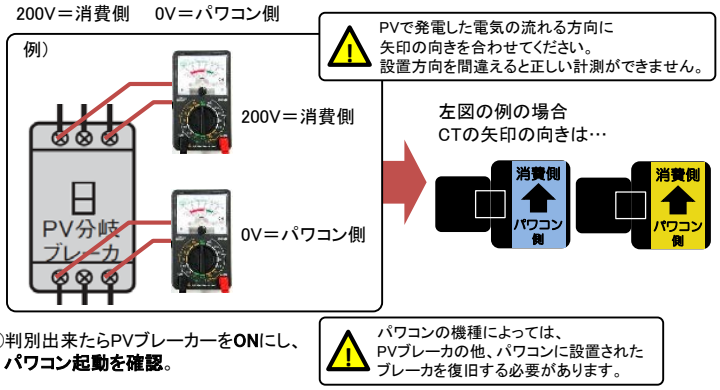

③判別出来たらPVブレーカーを**ON**にし、**パワコン起動を確認**。

図3　テスターによる電圧差確認ポイント

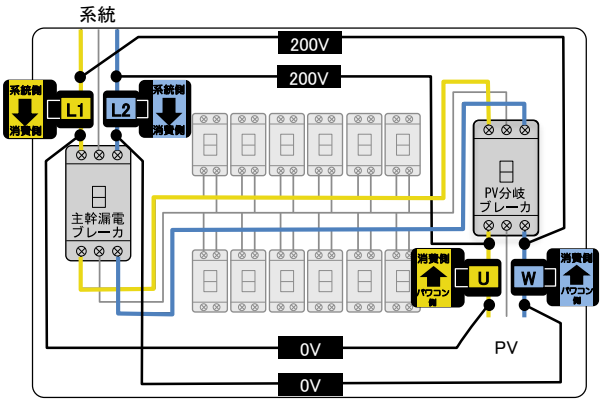

L1 ⇔ U ： 0V	L1 ⇔ W ： 200V
L2 ⇔ W ： 0V	L2 ⇔ U ： 200V

図4　テストボタン押下後のLED点灯パターン（正常時）

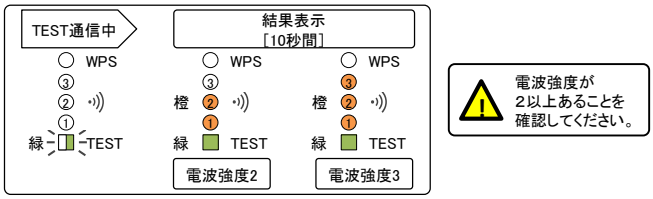

図5　リセット実施後のLED点灯パターン（正常時）

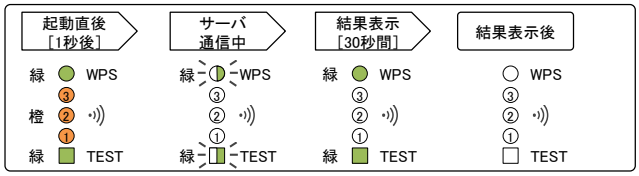

施工に関する ご質問・ご相談は…　エコめがね サービス ヘルプデスク　06-6221-0222　受付時間 10:00～17:30

NTT SMILE ENERGY　〒541-0041　大阪府大阪市中央区北浜2丁目6番18号　淀屋橋スクエア4F